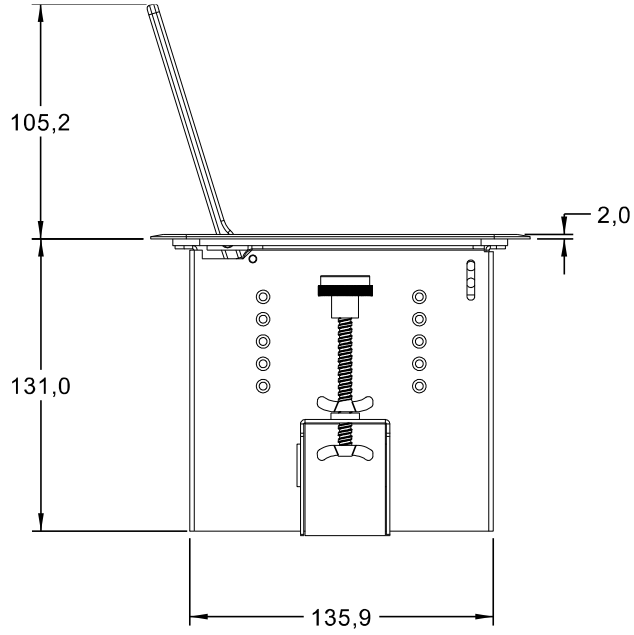
105,2
2,0
131,0
135,9

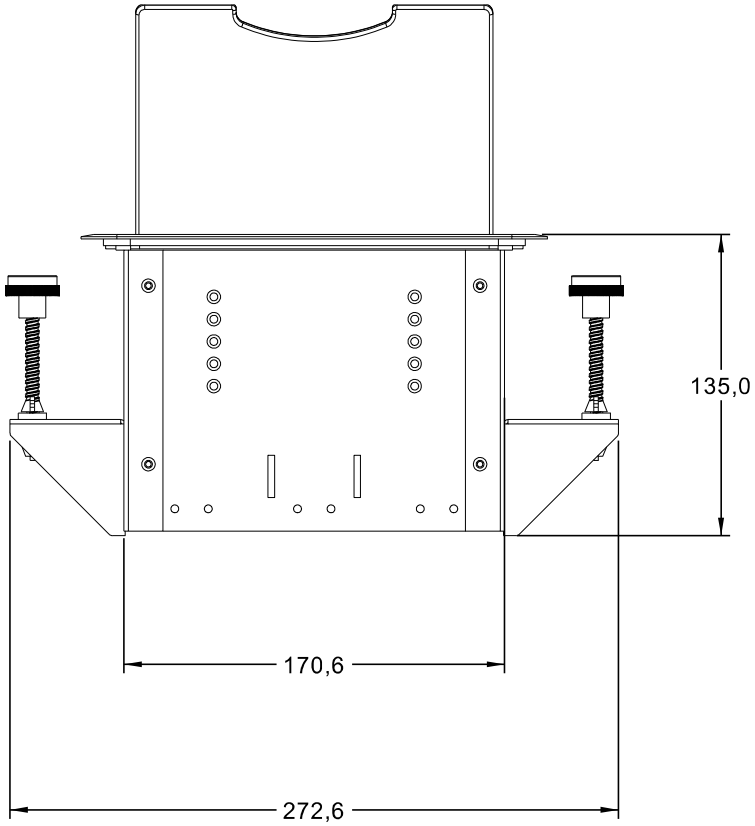
135,0
170,6
272,6

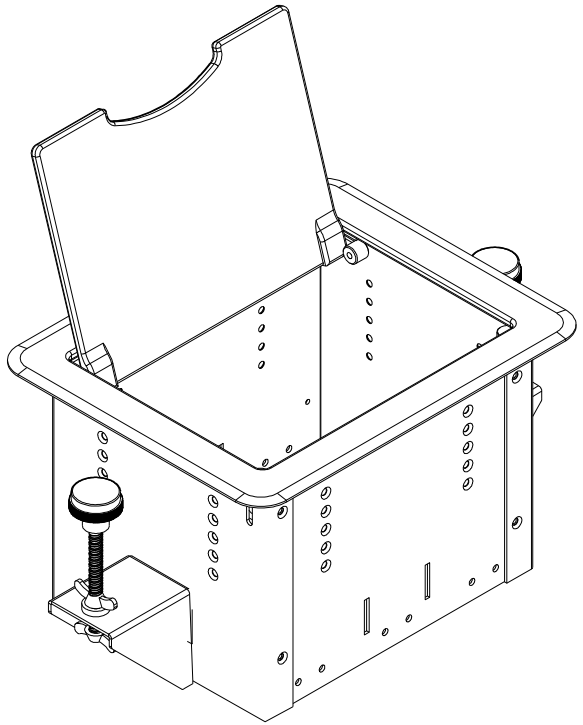

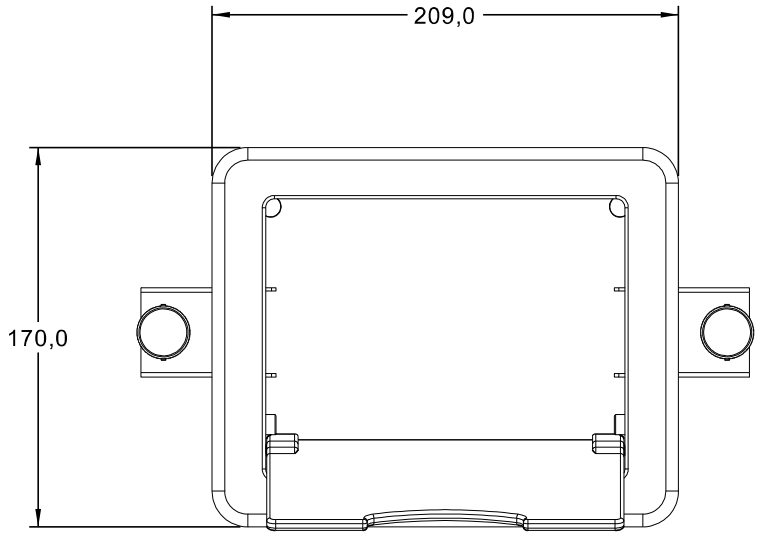
209,0
170,0